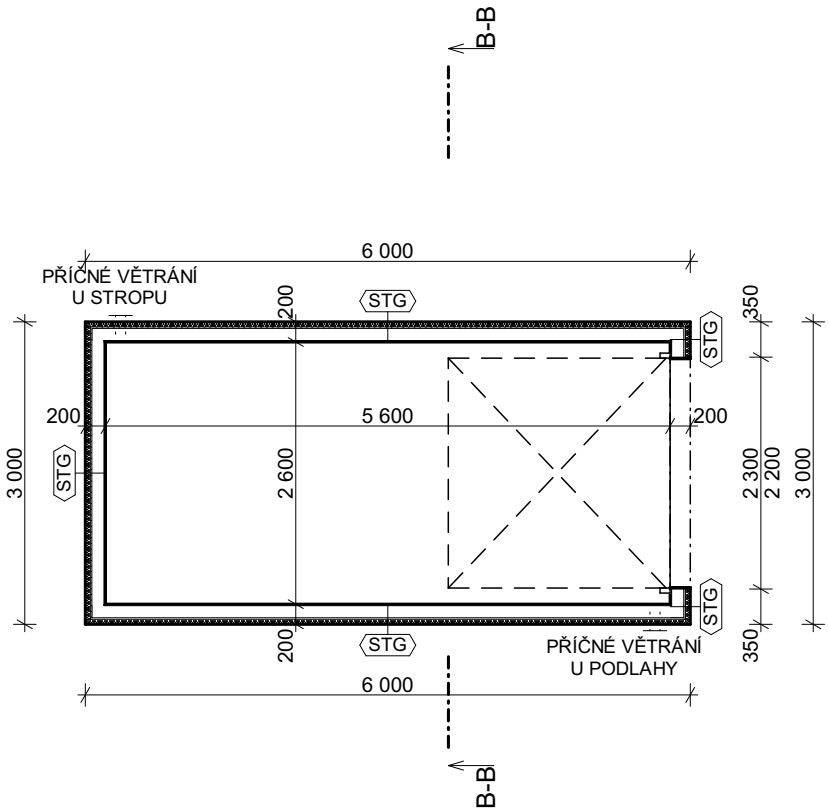

STG - SKLADBA OBVODOVÉ STĚNY - GARÁŽ	
SILIKONOVÁ FASÁDA, TOČENÁ, ZRNO 1,5	1,5 mm
PENETRACE	
STĚRKOVÉ LEPIDLO, VČ. ARMOVACÍ TKANINY	3,5 mm
IZOLACE EPS 70 F	50 mm
LEPÍCÍ TMEL	5 mm
DESKA RIGISTABIL	15 mm
NOSNÁ SLOUPKOVÁ KONSTRUKCE Z LEPENÉHO ŘEZIVA 120/120 + NENOSNÁ KCE 60/120 PRO SDK	120 mm
DESKA SDK	12,5 mm

- PŘI PROVÁDĚNÍ VEŠKERÝCH KONSTRUKCÍ JE NUTNO DODRŽET TECHNOLOGICKÉ POSTUPY JEDNOTLIVÝCH VÝROBCŮ.
- PODLAHOVÉ KONSTRUKCE BUDOU DILATOVÁNY PODLE PŘEDPISŮ VÝROBCE.
- VŠECHNY KONSTRUKCE JSOU KÓTOVÁNY SKLADEBNĚ.
- VŠECHNA VÝROBNÍ DOKUMENTACE MUSÍ BÝT ODSOUHLASENA PROJEKTANTEM.
- V MÍSTNOSTEH S VLHKÝM PROVOZEM MUSÍ BÝT POUŽITY IMPREGNOVANÉ SDK DESKY NEBO RIGIDUROVÉ DESKY.
- VEŠKERÉ STAVEBNÍ PRÁCE NUTNO PROVÁDĚT PODLE PRACOVNÍCH, TECHNOLOGICKÝCH A TECHNICKÝCH PŘEDPISŮ A PŘÍSLUŠNÝCH DOPORUČENÍ VÝROBCŮ JEDNOTLIVÝCH STAVEBNÍCH SYSTÉMŮ.

LUCERN
moderní dřevostavby

LUCERN DŘEVOSTAVBY s.r.o.
ÚDOLNÍ 280/15
PRAHA 4 - BRANÍK
147 00

± 0,000 = 397,402 m. n. m. (Bpv)

INVESTOR
Bc. Markéta Edwards,
K dálnici 167, Pitkovice,
104 00 Praha 10

STAVBA
NOVOSTAVBA RODINNÉHO DOMU
č. parc.: 154/10 a 154/16
k.ú.: Jevany [659312]

OBEC
Jevany [533378]

STUPEŇ PD
DSP + DPS

VEDOUCÍ PROJEKTU
Ing. Josef Frydrýn

VYPRACOVAL
Ing. Václav Křepelák, DiS.

AUTORIZACE
Ing. Miloš Slavík

DATUM
09/2025

MĚŘÍTKO
1:75

VÝKRES
PŮDORYS 1. NP GARÁŽE

D.1.1.9.

Digitálně podepsal Ing. Miloš Slavík
Datum: 2026.03.09 08:50:57 +01'00'